Gaabor

Manufacturer:UNITED GAIN LIMITED
Entrusting party:HANGZHOU GLOBAL JET ECOMMERCE CO .,LTD
Address:1-1407, 501 2nd Avenue,QianTang New Area, Hangzhou.P.R.China
Telephone:0571-88269187

Gaabor

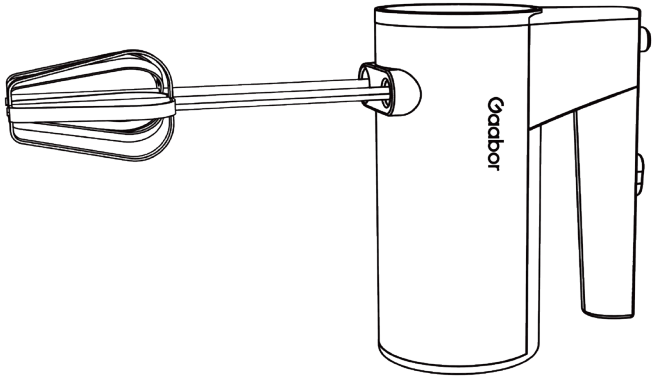

User Manual of Electric Whisk

Model: GE-M02A

Thank you very much for your purchase of our products, please read the Manual carefully before use and keep it properly.

Instructions

1. Please make sure the gear switch is pushed to the"0" position before using it, then insert the stirring stick into the stick hole below;
2. Insert the power plug into the standard power socket;
3. Pour the prepared food into the container and adjust the required speed in accordance with different needs.
Note: When starting to use it, the gear switch must be turned from the low gear to the high gear.
4. After stirring, push the gear switch to "0" , lift the machine body up and press the "Stick Out" button to take down the stirring stick.
5. Scrape the remaining pastes on the stick with a rubber scraper. Do not use a sharp object to scrape the stick or strike the container with a rod.
6. Operating Time: The operating time of the machine shall not exceed 5 minutes.

Gears	Speed	Preparation	Usage
Gear 1	Low speed	Preparation	Liquid, egg white
Gear 2		Mixing	Soy sauce, meat sauce, pudding
Gear 3	Intermediate speed	Stirring	Mixed pastes
Gear 4		Whisking	Cream, cake mix
Gear 5	High speed	Whisking	Floppy butter, egg (yolk, egg white)

Introductions to Product Components

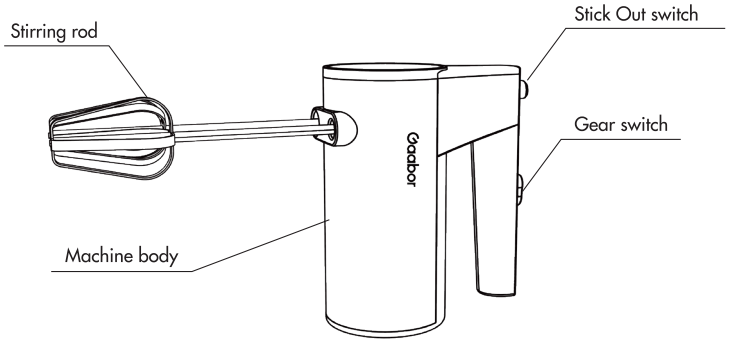

1. Thoroughly cooling is required before cleaning.
2. Wipe the base of the electric whisk clean with a damp cloth, and then dry it with a soft and dry cloth.
3. Clean the dirt sticking to the power supply cord.
4. Wash the egg beating stick in warm water or put it in the dishwasher, and then wipe it dry.
Warning: The main machine can not be immersed in water or other solutions for cleaning!

1. Thoroughly cooling is required before the cleaning works;
2. Wipe the base of the electric whisk clean with a damp cloth, and then dry it with a soft and dry cloth.
3. Clean the dirt sticking to the power supply cord.
4. Wash the egg beating stick in warm water or put it in the dishwasher, and then wipe it dry.
Warning: The main machine can not be immersed in water or other solutions for cleaning!

Electrical Schematic Diagram

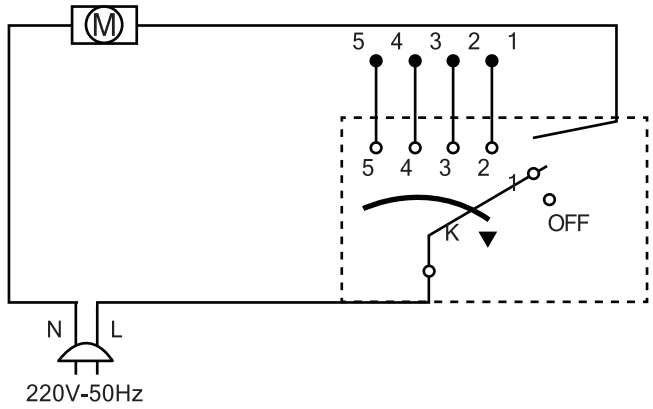

Notes

The following safety precautions shall be followed before using the electric appliance;
1. Please read the Manual carefully before using this product.
2. This product is designed for household use, and our company will assume no responsibility for damages caused by the operation contrary to the manner specified in the Manual.
3. To prevent shock hazards, the electriferous main machine of the hand-held electric whisk shall not be placed in water or other liquids.
4. Please do not operate the electric whisk with wet hands.
5. Please unplug the product when out of use, and clean and place the used parts when not in use.
6. Remove the parts before inserting the plug.
7. Do not touch the moving parts.
8. It is not recommended to use the accessories which are not configured by our company in order to avoid fire or electric shock injury.
9. The power supply cord shall not be placed on the hot surface and stove surface.
10. Do not twine the power supply cord around the edges of a table or cabinet.
11. Please do not operate the faulty product due to power supply cords and plugs, or the product damaged from falling or any other way. Please deliver it to the nearest authorized electric appliance service department for inspection and maintenance.

12. Do not use this product outdoors.
13. It's only for household use.
14. Persons (including children) who lack physical, sensory or mental abilities, or persons who lack experience or knowledge are prohibited to use the product alone; unless there is a specially-assigned person supervising or instructing them to operate the product and being responsible for their safety.
15. Pull out the power plug after use.
16. After inserting the power plug, hold the bowls firmly and press the switch button.
17. Disassemble the product when out of use, and disconnect the power supply before cleaning.
18. This product is not a toy, so please keep it away from babies and children in order to avoid accidents. Do not place the product within reach of babies and children. The babies and children are prohibited to play and use the product.
19. Power of the product before replacing the egg beating stick and dough kneading stick or touching the moving parts.
20. Turn the product switch to the "0" position before the product is powered on.
21. Ifthe supplycordisdamaged, itmust bereplacedby qualifiedpersonsof themanufacturer,itsservice departmentor similar departmentsin order toavoidahazard.

Operating Manual

1. When you operating this appliance for the first time, please clean the egg beating stick.
2. When stirring food, please insert the egg beating stick into the hole location of the electric whisk.
3. Make sure that the gear button is in the "O" position, and then plug it into the power socket.
4. Push the gear button. There are five gears in total, and you can start stirring by choosing the gear you want.
Note: Do not put knives, metal spoons, forks and other metal products into the electric whisk in the process of stirring.
5. The continuous operating time shall not exceed 5 minutes, and there shall be at least 10 minutes rest between the two consecutive cycles.
6. After the stirring process, switch the gear button to the "0" position, and then disconnect the plug.
7. Scrape the mixture sticking to the egg beating stick with a plastic or wooden scraper.
8. Gently hold the egg beating stick with your left hand and press the "Stick Out" button with your right hand to take out the egg beating stick.
Note: The stick can only be withdrawn in the "0" position.

Technical Parameters

Product Model	Rated Voltage	Rated Power	Rated Frequency	Material of Stirring Stick
GE-M02A	220~240V	200W	50~60Hz	Stainless steel

Description for the List of Environmental Protection

Names and contents of the toxic and harmful substances or elements in the product

1. Arrows recycle sign: It indicates that this product is recyclable. After the trial period has expired or the product still can not work normally after maintenance, it shall be delivered to the regular recycling channels and the enterprises with waste electrical and electronic product disposal qualification rather than discarded carelessly. For the proper disposal methods, please refer to the national or local regulations on the disposal of used electrical and electronic products.
2. Arrows recycle sign: It indicates that this product is recyclable. After the trial period has expired or the product still can not work normally after maintenance, it shall be delivered to the regular recycling channels and the enterprises with waste electrical and electronic product disposal qualification rather than discarded carelessly. For the proper disposal methods, please refer to the national or local regulations on the disposal of used electrical and electronic products.

Name of Parts	Toxic and harmful substances or elements					
	Plumbum (Pb)	Mercury (Hg)	Cadmium (Cd)	Hexavalent chromium (Cr(VI))	Polybrominated biphenyls (PBB)	Polybrominated Diphenyl Ethers (PBDE)
Stirring stick	O	O	O	×	O	×
Shell	O	O	O	O	O	O
Gear switch	O	O	O	×	O	O
Motor assembly	O	O	O	O	×	×
Power supply cord	O	O	×	×	O	×
Screw	O	O	O	×	O	×

This table is prepared in accordance with the SJ/T11364 standard;
O It indicates that the content of the toxic and harmful substance in all homogeneous materials of the part is below the limitation specified in the GB/T 26572 standard.
X It indicates that the content of the toxic and harmful substance in at least a certain homogeneous material of the part is beyond the limitation specified in the GB/T 26572 standard.
Remarks: The above signs are implemented in accordance with the requirements of the Administrative Measures for Limited Use of Hazardous Substances of China and its supporting standards SJ/T11364.
Long-term use of this product will not harm the human body, please feel relieved for the use.

List of

Please use this product according to the Manual.
This product conforms to the corresponding national food safety standards for food contact materials and their implementation standards compliance information instructions are as follows;

Name of Parts		Materials	Conformance standards
Hardware	Egg beating stick	06Cr19ni10	G134806.9-2006
	Dough kneading stick		
	12-cord stick		
	Stainless steel bowl		
Plastic parts	Egg separator	PP/silica gel	G134806.7-2006
	Cleaning brush		
Note: This series of products contains the above mentiond food contact materials, and some models may not contain individual materials. Please refer to the actual product.			

คู่มือการใช้งาน

1. ก่อนใช้งาน โปรดตรวจสอบให้แน่ใจว่าได้กดสวิตช์เกียร์ไปที่ตำแหน่ง "0" แล้วใส่ก้านกวนลงในรูรับก้านที่ด้านล่าง
2. เสียบปลั๊กไฟฟ้าเข้ากับเต้ารับไฟฟ้ามาตรฐาน
3. เทอาหารใส่ภาชนะ และปรับความเร็วตามความต้องการ
หมายเหตุ : เมื่อเริ่มใช้งานสวิตช์เกียร์จะต้องเรียงจากเกียร์ต่ำไปเกียร์สูง
4. หลังจากกวนเสร็จให้กดสวิตช์เกียร์ไปที่ "0" ยกตัวเครื่องขึ้นมาและกดปุ่มถอดก้านเพื่อถอดก้านกวนให้
5. ใช้ไม้พายยางลบกาวส่วนเกินบนก้าน ห้ามใช้วัตถุมีคมขูดก้านหรือตีภาชนะด้วยก้าน
6. เวลาการใช้งาน เวลาทำงานของเครื่องห้ามเกิน 5 นาที

เกียร์	ความเร็ว	ฟังก์ชั่น	การใช้งาน
เกียร์ 1	ความเร็วต่ำ	การปรับแปร	ของเหลว ไข่ขาว
เกียร์ 2		การผสม	ซีอิ๊ว น้ำเกรวี พุดดิ้ง
เกียร์ 3	ความเร็วปานกลาง	กวน	คลุกเคล้าผสม
เกียร์ 4		กวนต	ครีม แป้งเค้กผสม
เกียร์ 5	ความเร็วสูง	กวนตี	ครีมปุยผสม ไข่ (ไข่แดง ไข่ขาว)

แนะนำชิ้นส่วนของผลิตภัณฑ์

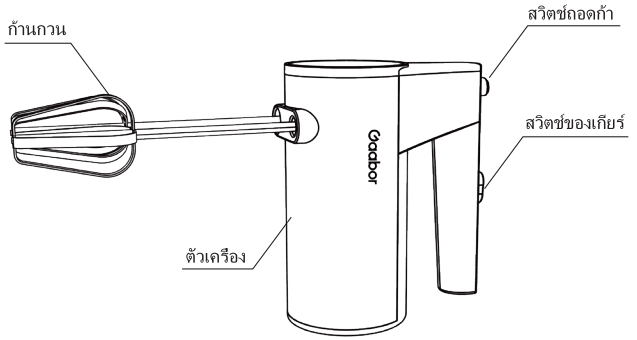

1. ปล่อยให้เย็นลงก่อนทำความสะอาด
2. เช็ดเครื่องตีไข่และฐานด้วยผ้าชุบน้ำหมาดๆ แล้วเช็ดให้แห้งด้วยผ้าแห้งนุ่มๆ
3. ทำความสะอาดสิ่งสกปรกที่เกาะติดกับแหล่งจ่ายไฟ
4. ใส่ก้านตีไข่ในน้ำอุ่นหรือใส่ในเครื่องล้างจานเพื่อทำความสะอาด แล้วเช็ดให้แห้ง
คำเตือน ห้ามจุ่มเครื่องหลักในน้ำหรือสารละลายอื่นๆ เพื่อทำความสะอาดโดยเด็ดขาด

ไดอะแกรมไฟฟ้า

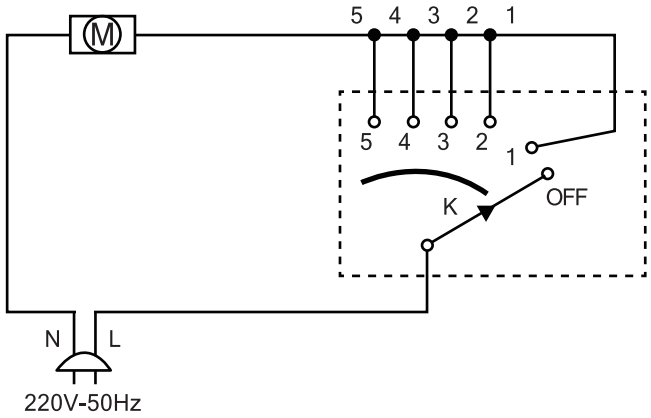

ข้อควรระมัดระวัง

ก่อนใช้เครื่องใช้ไฟฟ้า ควรปฏิบัติตามคำอธิบายของข้อควรระวังความปลอดภัย
1. โปรดอ่านคู่มือการใช้งานอย่างละเอียดก่อนใช้
2. ผลิตภัณฑ์นี้ได้รับการออกแบบสำหรับใช้ในครัวเรือนเท่านั้น
และไม่รับผิดชอบต่อความเสียหายที่เกิดจากการใช้งานที่ไม่ปฏิบัติตามคำแนะนำในคู่มือการใช้งาน
3. เพื่อป้องกันอันตรายจากไฟฟ้าช็อต เครื่องหลักที่ติดไฟฟ้าของเครื่องปั่นมือห้ามใส่ไว้ในน้ำหรือของเหลวอื่น ๆโดยเด็ดขาด
4. ห้ามใช้เครื่องตีไข่ด้วยมือเปียก
5. โปรดถอดปลั๊กออกเมื่อหยุดการใช้งาน ทำความสะอาดชิ้นส่วนที่ใช้แล้ว และวางไว้ให้ดี
6. ถอดชิ้นส่วนก่อนเสียบปลั๊ก
7. หลีกเลี่ยงการสัมผัสกับชิ้นส่วนที่เคลื่อนไหว
8. เพื่อหลีกเลี่ยงไฟไหม้หรือไฟฟ้าช็อต ไม่แนะนำให้ใช้อุปกรณ์เสริมที่ไม่ได้ออกจากโรงงานของเรา
9. อย่าให้สายไฟสัมผัสกับพื้นผิวที่ร้อนและพื้นผิวของเตา
10. อย่าให้สายไฟพันรอบขอบโต๊ะหรือตู้
11. ห้ามใช้งานผลิตภัณฑ์ที่มีข้อบกพร่องที่เกิดจากสายไฟและปลั๊ก ผลิตภัณฑ์ที่ตกหล่นหรือเสียหายในลักษณะอื่นใดโปรดส่ง
ไปยังแผนกบริการที่ได้รับอนุญาตของเครื่องใช้ในบ้านที่ใกล้ที่สุดเพื่อตรวจสอบและซ่อมแซม
12. ห้ามใช้ผลิตภัณฑ์นึกลางแจ้ง
13. สำหรับการใช้งานในครอบครัวเท่านั้น
14. ผู้ที่ขาดความสามารถทางร่างกาย ทางประสาทสัมผัส และจิตใจ (รวมทั้งเด็ก) หรือผู้ที่ขาดประสบการณ์และความรู้
ไม่สามารถใช้เครื่องโดยคนเดียวได้ เว้นแต่จะมีผู้ควบคุมหรือแนะนำการใช้เครื่องและต้องรับผิดชอบต่อความปลอดภัยด้วย
15. ดึงปลั๊กไฟออกหลังการใช้งานเสร็จ
16. หลังจากเสียบปลั๊กแล้ว ให้จับชามให้แน่นแล้วกดปุ่มสวิตช์
17. ถอดชิ้นส่วนเมื่อไม่มีใครใช้งาน ก่อนทำความสะอาดต้องถอดปลั๊กไฟให้ออก

18. ผลิตภัณฑ์นี้ไม่ใช่ของเล่น เพื่อหลีกเลี่ยงอุบัติเหตุ โปรดเก็บให้พ้นมือเด็กและทารก อย่าวางไว้ในที่ที่ทารกและเด็กสามารถเข้าถึงได้
กรุณาอย่าปล่อยให้ทารกและเด็กเล่นและใช้ผลิตภัณฑ์
19. ก่อนการเปลี่ยนก้านตีไข่และก้านกวนแป้งหรือสัมผัสชิ้นส่วนที่เคลื่อนไหวของผลิตภัณฑ์จะต้องปิดสวิตช์ไฟ
20. ก่อนเปิดเครื่อง ควรตั้งสวิตช์ผลิตภัณฑ์ไว้ที่ตำแหน่ง "0"
21. เมื่อสายไฟของผลิตภัณฑ์เสียหาย เพื่อหลีกเลี่ยงอันตรายจะต้องเปลี่ยนโดยผู้เชี่ยวชาญจากผู้ผลิต ฝ่ายบำรุงรักษา หรือแผนกที่คล้ายคลึงกัน

คู่มือการปฏิบัติการ

1. เมื่อใช้เครื่องเป็นครั้งแรก โปรดทำความสะอาดก้านตีไข่ก่อน
2. เวลากวนอาหาร กรุณาติดตั้งก้านตีไข่บนเครื่องตีไข่ แล้วสอดในรูเข้าที่
3. ตรวจสอบให้แน่ใจว่าปุ่มปรับปรุงข้อบกพร่องอยู่ในตำแหน่ง "O" จากนั้นเสียบปลั๊กไฟเข้าไป
4. กดปุ่มควบคุมความเร็ว ทั้งหมดมี 5 กียร์ความเร็ว เลือกเกียร์ที่คุณต้องการแล้วก็เริ่มผสมได้
หมายเหตุ ห้ามใส่มีด ช้อนโลหะ ส้อม และผลิตภัณฑ์โลหะอื่นๆ เข้าไปในกระบวนการผสม
5. เวลาทำงานต่อเนื่องไม่ควรเกิน 5 นาที และต้องพักอย่างน้อย 10 นาทีระหว่างสองรอบติดต่อกัน
6. หลังการกวนเสร็จ ให้หมุนปุ่มควบคุมความเร็วไปที่ตำแหน่ง "0" แล้วถอดปลั๊กออก
7. ใช้ไม้พายพลาสติกหรือไม้ปาดส่วนผสมที่ติดกับก้านตีไข่
8. ใช้มือซ้ายจับก้านตีไข่เบาๆ แล้วกดปุ่มถอดก้านด้วยมือขวาเพื่อเอาก้านตีไข่ออก
หมายเหตุ สามารถถอดก้านได้ในตำแหน่ง " 0 " เท่านั้น

ตารางพารามิเตอร์ทางเทคนิค

รุ่นของผลิตภัณฑ์	แรงดันไฟฟ้าพิกัด	กำลังพิกัด	ความถี่พิกัด	วัสดุก้านกวน
GE-M02A	220~240V	200W	50~60Hz	สแตนเลส

การอธิบายของรายการเป็นมิตรกับสิ่งแวดล้อม

ชื่อและปริมาณของสารหรือองค์ประกอบที่เป็นพิษและเป็นอันตรายในผลิตภัณฑ์

ระยะเวลาการใช้ผลิตภัณฑ์ที่เป็นมิตรกับสิ่งแวดล้อมของบริษัทคือ10 ปี
แสดงว่าเป็นช่วงเวลาที่สารอันตรายที่มีอยู่ในผลิตภัณฑ์นี้จะไม่รั่วไหลหรือเกิดการเปลี่ยนแปลงที่ส่งผลต่อผู้ใช้ผลิตภัณฑ์นี้ภายใต้เงื่อนไขที่อธิบายไว้ในคู่มือ และจะไม่ก่อให้เกิดมลพิษร้ายแรงต่อสิ่งแวดล้อมหรือก่อให้เกิดความเสียหายร้ายแรงต่อส่วนบุคคลหรือทรัพย์สินของตน

สัญลักษณ์วงกลมลูกศร แสดงว่าผลิตภัณฑ์นี้สามารถนำกลับมาใช้ใหม่ได้ ไม่ควรทิ้งแบบสุ่ม หลังจากวันหมดอายุการใช้งาน หรือไม่สามารถทำงานได้ตามปกติหลังจากการซ่อมแซมแล้ว โปรดส่งไปยังช่องทางการรีไซเคิลอย่างเป็นทางการและบริษัทที่มีคุณสมบัติในการกำจัดขยะผลิตภัณฑ์ไฟฟ้าและอิเล็กทรอนิกส์ สำหรับวิธีการกำจัดที่ถูกต้อง โปรดดูระเบียบข้อบังคับระดับประเทศหรือระดับท้องถิ่นที่เกี่ยวกับการทิ้งผลิตภัณฑ์ไฟฟ้าและอิเล็กทรอนิกส์เก่า

ชื่อชิ้นส่วน	สารหรือองค์ประกอบที่เป็นพิษและเป็นอันตราย					
	ตะกั่ว (Pb)	ปรอท (Hg)	แคดเมียม (Cd)	โครเมียมเฮกซะวาเลนท์ (Cr(VI))	โพลิโบรมิเนตไบฟีนิล (PBB)	โพลิโบรมิเนตไดฟีนิลอีเธอร์ (PBDE)
ก้านกวน	O	O	O	×	O	×
เปลือกปก	O	O	O	O	O	O
สวิตช์ของเกียร์	O	O	O	×	O	O
มอเตอร์ประกอบ	O	O	O	O	×	×
สายไฟ	O	O	×	×	O	×
สกรู	O	O	O	×	O	×

แบบฟอร์มนี้จัดทำขึ้นตามข้อกำหนดของ SJ/T11364

O แสดงว่าปริมาณของสารพิษและสารอันตรายในวัสดุที่เป็นเนื้อเดียวกันทั้งหมดของชิ้นส่วนนั้นต่ำกว่าข้อกำหนดขีดจำกัดของมาตรฐาน GB/T 26572

× แสดงว่าปริมาณของสารพิษและสารอันตรายในวัสดุที่เป็นเนื้อเดียวกันอย่างน้อยหนึ่งชิ้นนั้นเกินข้อกำหนดขีดจำกัดของมาตรฐาน GB/T 26572

หมายเหต: สัญลักษณ์ด้านบนดำเนินการตามมาตรการการบริหารของจีนสำหรับการใช้สารอันตรายที่ถูกจำกัดและมาตรฐานสนับสนุนเลขที่ SJ/T11364 การใช้ผลิตภัณฑ์นี้เป็นเวลานานจะไม่ก่อให้เกิดอันตรายต่อร่างกายมนุษย์
โปรดใช้งานอย่างสบายใจ

รายการวัสดุที่สัมผัสอาหาร

กรุณาใช้ผลิตภัณฑ์นี้เป็นปกติตามคู่มือการใช้งาน
ผลิตภัณฑ์นี้เป็นไปตามข้อกำหนดของมาตรฐานความปลอดภัยด้านอาหารแห่งชาติ วัสดุที่สัมผัสอาหารและข้อมูลการปฏิบัติตามมาตรฐานการใช้งานที่สอดคล้องกัน มีดังนี้

ชื่อชิ้นส่วน		วัสดุ	มาตรฐานที่สอดคล้องกัน
ฮาร์ดแวร์	ก้านตีไข่	06Cr19ni10	G134806.9-2006
	และก้านกวนแป้ง		
	เหล็กลวดสิบสองเส้น		
	ชามสแตนเลส		
ชิ้นส่วนพลาสติก	เครื่องแยกไข่ขาว	PP/ซิลิโคน	G134806.7-2006
	แปรงทำความสะอาด		

หมายเหตุ ผลิตภัณฑ์ชุดนี้ประกอบด้วยวัสดุสัมผัสอาหารข้างต้น บางรุ่นอาจไม่มีวัสดุบางชนิด
โปรดถือผลิตภัณฑ์จริงเป็นหลัก

Hướng dẫn sử dụng

1. Trước khi sử dụng phải đảm bảo công tắc số được đẩy đến vị trí “0”, sau đó lắp que khuấy vào trong lỗ que nối ở phía dưới;
2. Cắm phích cắm điện nguồn vào ổ cắm điện tiêu chuẩn;
4. Thức ăn đã được chuẩn bị xong đổ vào cối đựng, điều chỉnh tốc độ cần thiết tùy theo nhu cầu khác nhau.
Chú ý: Khi bắt đầu sử dụng công tắc số phải từ số thấp chuyển sang số cao.
4. Sau khi khuấy xong gạt công tắc số về “0”, nhấc thân máy lên và ấn giữ nút tháo que để tháo que khuấy ra.
5. Dùng dao cạo cao su để loại bỏ phần bọt thừa trên que, không được dùng que gạt sắc hoặc dùng que gõ đập vào cối đựng.
6. Thời gian thao tác: Thời gian vận hành máy không được vượt quá 5 phút.

Số	Tốc độ	Chức năng	Sử dụng
Số 1	Tốc độ thấp	Pha trộn	Chất lỏng, lòng trắng trứng
Số 2		Hỗn hợp	Xì dầu, nước thịt, pudding
Số 3	Tốc độ trung bình	Khuấy trộn	Dạng bột nhão hỗn hợp
Số 4		Đánh trộn	Kem, bột bánh ga tô hỗn hợp
Số 5	Tốc độ cao	Đánh trộn	Kem hỗn hợp mềm mịn, trứng (lòng đỏ trứng, lòng trắng trứng)

Giới thiệu bộ phận sản phẩm

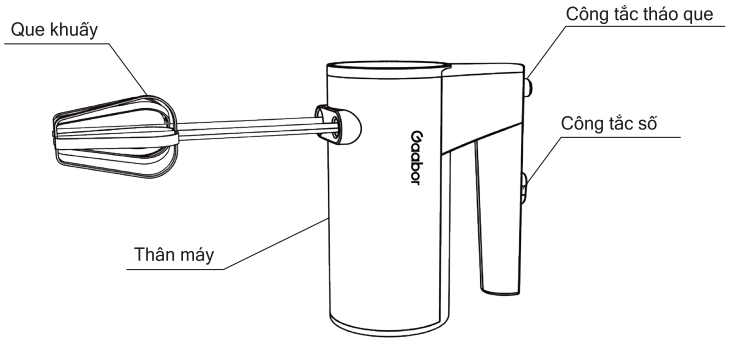

1. Trước khi rửa sạch hãy để máy nguội hẳn
2. Dùng khăn ẩm lau sạch máy đánh trứng và chân đế của nó sau đó dùng khăn khô mềm lau khô.
3. Lau sạch bụi bẩn bám vào dây điện nguồn.
4. Cho que đánh trứng vào nước ấm rửa sạch hoặc cho vào máy rửa bát để rửa sạch, sau đó lau khô.

Cảnh báo: Không được nhúng máy chính vào trong nước hoặc dung dịch khác để rửa sạch!

1. Trước khi rửa sạch hãy để máy làm mát hẳn;
2. Dùng khăn ẩm lau sạch máy đánh trứng và chân đế của nó, sau đó dùng khăn khô mềm lau khô.
3. Rửa sạch mọi thứ bẩn bám vào điện nguồn.
5. Cho que đánh trứng vào nước ấm rửa sạch hoặc cho vào máy rửa bát để rửa sạch, sau đó lau khô.
Cảnh báo: Không được nhúng máy chính vào trong nước hoặc dung dịch khác để rửa sạch!

Sơ đồ nguyên lý điện

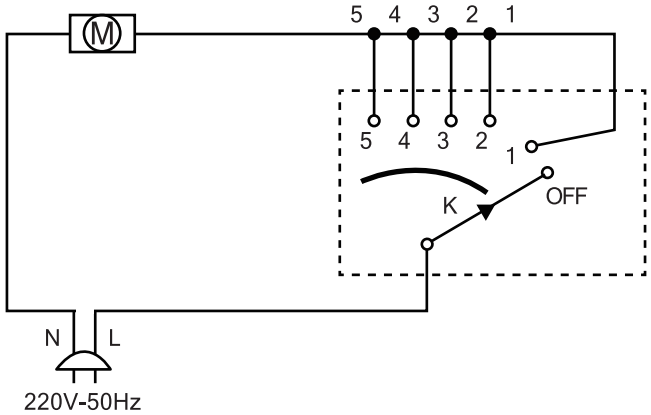

Những điều cần chú ý

Trước khi sử dụng thiết bị điện, cần tuân thủ giải thích các biện pháp phòng ngừa an toàn dưới đây;
1. Trước khi sử dụng xin hãy đọc kỹ cuốn sách hướng dẫn sử dụng sản phẩm.
2. Sản phẩm này là sản phẩm sử dụng trong gia đình, không chịu trách nhiệm về tổn hại gây ra do thao tác không đúng theo phương pháp yêu cầu của sách hướng dẫn.
3. Để ngăn ngừa gây ra nguy cơ điện giật, không được đặt máy chủ có điện của máy xay cầm tay vào trong nước hoặc các chất lỏng khác.
4. Không được dùng tay ướt thao tác máy đánh trứng.
5. Khi dùng sử dụng hãy rút phích cắm ra, khi không sử dụng hãy rửa sạch các bộ đã qua sử dụng và cất giữ cẩn thận.
6. Trước khi cắm phích cắm trước tiên hãy tháo các bộ phận ra.
7. Để tránh tiếp xúc với các bộ phận chuyển động.
8. Để tránh thiệt hại do hỏa hoạn hoặc điện giật gây ra, không khuyên dùng các linh kiện không phải của chính hãng chúng tôi.
9. Không được để dây điện nguồn tiếp xúc với bề mặt nóng và bề mặt bếp lửa.
10. Không được để dây điện nguồn quấn cuộn quanh gờ mép bàn, tủ.

11. Không được thao tác các sản phẩm có sự cố do dây điện nguồn và phích cắm, các sản phẩm bị hư hại do làm rơi hoặc dưới bất cứ hình thức khác nào. Hãy đưa đến bộ phận dịch vụ thiết bị điện gia dụng được ủy quyền gần nhất để kiểm tra và sửa chữa.
12. Không được sử dụng sản phẩm này ở ngoài trời.
13. Chỉ được sử dụng trong gia đình.
14. Những người người khiếm khuyết chân tay, có vấn đề về xúc giác hoặc tinh thần (bao gồm cả trẻ em) hoặc thiếu kinh nghiệm và kiến thức liên quan, không được một mình sử dụng máy này; trừ khi có người chuyên theo dõi hoặc chỉ dẫn sử dụng máy này và chịu trách nhiệm an toàn cho họ.
15. Sau khi sử dụng xong rút phích cắm điện nguồn ra.
16. Sau khi cắm phích cắm điện nguồn, cầm chắc lấy cối và ấn nút công tắc. `
17. Khi không có ai sử dụng, trước khi tháo dỡ rửa sạch cần ngắt điện nguồn sản phẩm.
18. Sản phẩm này không phải là đồ chơi, để tránh gây ra tai nạn, hãy đặt để nó xa nơi trẻ nhỏ và trẻ em, không được đặt để sản phẩm ở nơi trẻ nhỏ và trẻ em có thể chạm tới được, không được để trẻ nhỏ và trẻ em chơi nghịc hoặc sử dụng sản phẩm.
19. Trước khi thay que đánh trứng, que khuấy bột hoặc tiếp xúc với bộ phận chuyển động của sản phẩm, trước tiên cần tắt công tắc điện nguồn của sản phẩm.
20. Trước khi sản phẩm được cắm nguồn, công tắc sản phẩm này phải đặt ở vị trí số “0”.
21. Khi dây điện nguồn của sản phẩm bị hỏng, để tránh nguy hiểm bắt buộc phải được thay thế bởi nhân viên chuyên nghiệp của nhà sản xuất, bộ phận sửa chữa hoặc bộ phận tương tự của hãng.

Hướng dẫn sử dụng

1. Khi sử dụng thiết bị điện này lần đầu, hãy rửa sạch que đánh trứng.
2. Khi khuấy trộn thức ăn, hãy lắp que đánh trứng vào máy đánh trứng, phải cắm vào vị trí lỗ.
3. Đảm bảo nút điều chỉnh tốc độ ở vị trí “0”, sau đó cắm vào ổ cắm điện nguồn.
4. Nút điều chỉnh tốc độ, tổng cộng có năm tốc độ, chọn tốc độ bản thân cần là có thể bắt đầy khuấy trộn.
Chú ý: Trong quá trình khuấy trộn không được cho các vật dụng kim loại như dao, thìa kim loại, nĩa vào cùng.
5. Thời gian làm việc liên tục không được quá 5 phút, khoảng cách chu kỳ hai lần liên tục ít nhất cần nghỉ 10 phút.
6. Sau khi khuấy trộn xong, xoay núm điều chỉnh tốc độ sang vị trí “0”, sau đó rút phích cắm điện ra.
Dùng Thìa nhựa hoặc gỗ để làm sạch hỗn hợp bám dính trên que đánh trứng.
8. Dùng tay trái nhẹ nhàng đỡ lấy que đánh trứng, dùng tay phải ấn nút tháo que có thể lấy que đánh trứng ra.
Chú ý: Chỉ ở vị trí “0” mới có thể tháo được que.

Bảng thông số kỹ thuật

Ký hiệu sản phẩm	Điện áp định mức	Công suất định mức	Tần số định mức	Vật liệu que khuấy
GE-M02A	220~240V	200W	50~60Hz	Inox

Giải thích danh sách bảo vệ môi trường

Tên gọi và hàm lượng các chất hoặc nguyên tố độc hại có trong sản phẩm

Thời hạn sử dụng bảo vệ môi trường 10 năm: biểu thị thời hạn chất độc hại có trong sản phẩm này sẽ không bị rò rỉ hoặc thay đổi, người dùng sử dụng bình thường sản phẩm này trong điều kiện được mô tả trong sách hướng dẫn sử dụng sản phẩm, sẽ không gây ô nhiễm nghiêm trọng đối với môi trường hoặc gây tổn hại nghiêm trọng cho sức khỏe, tài sản của họ.

Ký hiệu mũi tên xoay vòng: Biểu thị sản phẩm này có thể thu hồi tái chế được, vượt quá thời hạn dùng thử hoặc sau khi được sửa chữa không thể làm việc bình thường, không được tùy ý vứt bỏ, hãy giao sản phẩm này cho các kênh thu hồi chính thức và các doanh nghiệp đủ điều kiện xử lý các sản phẩm điện và điện tử phế bỏ để xử lý, phương pháp xử lý chính xác hãy đọc quy định xử lý về sản phẩm điện và điện tử cũ của quốc gia hoặc địa phương.

Name of Parts	Các chất hoặc nguyên tố độc hại					
	Chì (Pb)	Thủy ngân (Hg)	Cadmium (Cd)	Crôm hóa trị sáu (Cr (VI))	Poly Brominated biphenyls (PBB)	Polybrominated diphenyl ether (PBDE)
Que khuấy	O	O	O	×	O	×
Vỏ ngoài	O	O	O	O	O	O
Công tắc số	O	O	O	×	O	O
Tổ hợp động cơ	O	O	O	O	×	×
Dây điện nguồn	O	O	×	×	O	×
Đinh ốc	O	O	O	×	O	×

Biểu mẫu này biên soạn theo quy định của SJ/T11364;
O Biểu thị hàm lượng chất độc hại này trong tất cả các vật liệu đồng chất của bộ phận này đều thấp hơn yêu cầu giới hạn quy định trong tiêu chuẩn GB/T 26572.
× Biểu thị hàm lượng chất độc hại này ít nhất trong một số vật liệu đồng chất nào đó của bộ phận này vượt quá yêu cầu giới hạn quy định trong tiêu chuẩn GB/T 26572.
Chú ý: Các ký hiệu trên đều được thực hiện theo phương pháp quản lý hạn chế sử dụng các chất độc hại Trung Quốc và yêu cầu tiêu chuẩn SJ/T11364 đồng hộ của nó, sản phẩm này sẽ không gây hại cho cơ thể con người khi sử dụng trong một thời gian dài, xin yên tâm sử dụng.

Danh sách tiếp xúc thực phẩm

Xin hãy căn cứ theo yêu cầu của sách hướng dẫn sử dụng sản phẩm này bình thường.
Sản phẩm này phù hợp yêu cầu về vật liệu tiếp xúc với thực phẩm theo tiêu chuẩn quốc gia về an toàn thực phẩm tương ứng và sách hướng dẫn thông tin phù hợp tiêu chuẩn thực hiện của nó như sau;

Tên gọi bộ phận		Vật liệu	Tiêu chuẩn phù hợp
Bộ phận kim loại	Que đánh trứng	06Cr19ni10	G134806.9-2006
	Que khuấy bột		
	Que mười hai dây		
	Bát inox		
Bộ phận nhựa	Bộ tách lòng trắng trứng	PP/silicone	G134806.7-2006
	Bàn chải làm sạch		
Chú ý: Dòng sản phẩm này bao gồm vật liệu thực phẩm tiếp xúc trên, một phần loại máy có thể không gồm vật liệu đặc biệt, xin hãy lấy sản phẩm thực tế làm chuẩn.			

Petunjuk Penggunaan

1. Sebelum digunakan, memastikan bahwa sakelar gigi telah didorong ke posisi “0”, dan lalu batang pengaduk dimasukkan ke dalam lubang penyambung batang di bagian bawahnya;
2. Steker listrik dimasukkan ke soket listrik yang standar;
3. Makanan yang telah disiapkan dituangkan ke dalam wadah, dan kecepatan yang dibutuhkan harus disesuaikan berdasarkan kebutuhan yang berbeda.
Perhatian: Sakelar gigi harus diatur dari gigi rendah ke gigi tinggi pada saat mulai digunakan.
4. Setelah selesainya pengadukan, sakelar gigi harus ditekan ke posisi “0”, dan lalu batang pengaduk dapat dilepas dengan angkat bodi dan tekan tombol pengembali batang.
5. Sisa pasta pada batang dapat dihilangkan dengan menggunakan spatula karet. Jangan menggunakan pengikis tajam atau batang untuk memukul wadah.
Waktu Pengoperasian: Waktu pengoperasian mesin tidak boleh lebih dari 5 menit.

Gigi	Kecepatan	Fugsi	Penggunaan
Gigi 1	Kecepatan Rendah	Penyesuaian	Cairan, Putih Telor
Gigi 2		Pencampuran	Kecap, Saus, Puding
Gigi 3	Kecepatan Sedang	Pengadukan	Pasta Campuran
Gigi 4		Pengadukan dan Pemukulan	Krim, Serbuk Campuran Kue
Gigi 5	Kecepatan Tinggi	Pengadukan dan Pemukulan	Krim Campuran Halus, Telor (Kuning Telor, Putih Telor)

Giới thiệu bộ phận sản phẩm

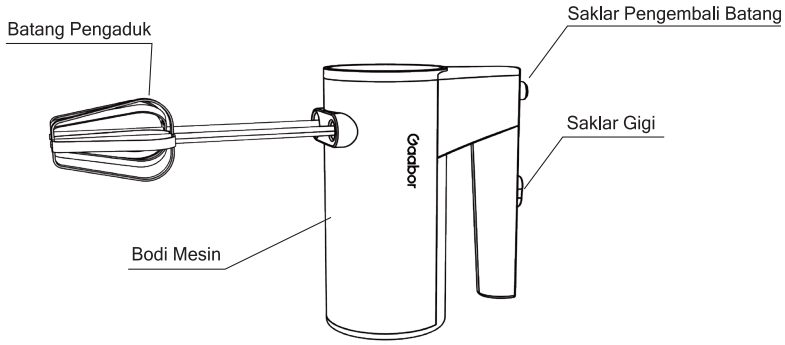

1. Dibiarkan menjadi dingin sebelum pembersihan;
2. Mengelap alat pengocok telor dan alasnya dengan kain lembab, dan lalu mengelapnya dengan kain kering yang lembut.
3. Membersihkan kotoran yang menempel pada catu daya.
4. Masukkan pengocok telor ke dalam air hangat atau masukkannya ke dalam mesin pencuci piring untuk dibersihkan, dan lalu mengelapnya sampai kering.

Peringatan: Mesin utama tidak boleh direndam dalam air atau larutan pembersih lainnya!

Diagram Skema Kelistrikan

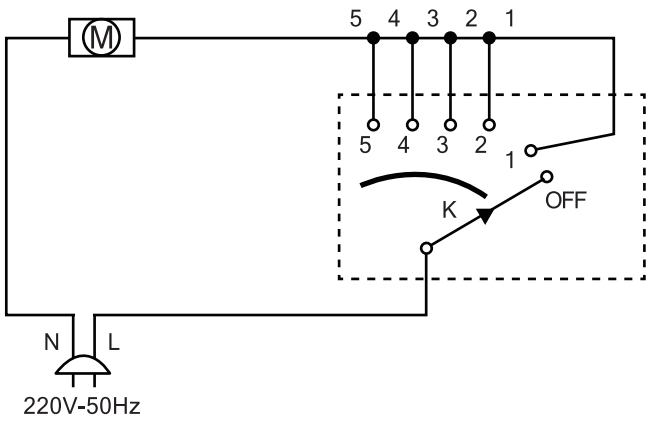

Tindakan Perhatian

Tindakan pencegahan keselamatan berikut harus diikuti sebelum peralatan listrik digunakan;
1. Mohon membaca Buku Petujuk Penggunaan Produk dengan seksama sebelum penggunaannya.
2. Produk ini dirancang khusus untuk rumah tangga dan kami tidak bertanggung jawab atas kerusakan yang disebabkan oleh pengoperasian yang tidak mengikuti persyaratan yang telah ditentukan di dalam Buku Petujuk Penggunaan.
3. Mesin utama dari mesin pengaduk genggam yang terisi daya tidak boleh ditempatkan di dalam air atau cairan lainnya, agar mencegah bahaya sengatan listrik.
4. Alat pengocok tidak boleh dioperasikan dengan tangan basah.
5. Steker harus dicabut pada saat tidak digunakan; Komponen yang telah digunakan harus dibersihkan dan diletakkan dengan baik jika tidak digunakan.
6. Komponen harus dipindahkan sebelum steker dimasukkan.
7. Kontak dengan komponen yang bergerak harus dihindari.
8. Tidak disarankan untuk menggunakan perangkat aksesori yang tidak dikonfigurasi oleh pabrik kami, agar menghindari kebakaran atau sengatan listrik.
9. Kabel listrik tidak boleh bersentuhan dengan permukaan panas atau permukaan kompor.
10. Kabel listrik tidak boleh dibiarkan untuk melilit tepi meja atau lemari.
11. Produk yang rusak karena kabel dan steker listrik, produk yang rusak karena kejatuhan atau produk yang rusak rusak dengan cara lain tidak boleh dioperasikan.Produk yang rusak harus dikirim ke departemen layanan peralatan rumah tangga resmi yang terdekat untuk diperiksa dan diperbaiki.

12. Produk tidak boleh digunakan di luar ruangan.
13. Produk hanya digunakan untuk rumah tangga.
14. Perangkat ini tidak boleh diguankan oleh orang yang tidak memiliki kemampuan fisik, indera, dan mental (termasuk anak-anak) atau orang yang kurang pengalaman dan pengetahuan; Kecuali jika digunakan dengan aman di bawah bimbingan atau bantuan orang yang bertanggung jawab atas keselamatannya.
15. Steker listrik harus dicabut setelah digunakan.
16. Mohon memegang wadah dengan kuat dan tekan tombol sakelar setelah mencolokkan steker listrik.
17. Produk dapat dibongkar dan dipasang jika tidak ada orang yang gunakankan; Catu daya produk harus dicabut sebelum pembersihan.
18. Produk ini bukan mainan. Produk in harus dijauhi dari bayi dan anak-anak, dan tidak boleh diletakkan di tempat yang dapat disentuh bayi dan anak-anak, serta tidak boleh dibiarkan untuk digunakan oleh bayi dan anak-anak, agar menghindari kecelakaan.
19. Saklar catu daya produk harus dimatikan sebelum mengganti batang pengocok telor dan batang bubuk atau menyentuh komponen produk yang bergerak.
20. Sakelar produk harus diatur ke posisi “0” sebelum produk dihidupkan.
21. Kabel daya produk yang rusak harus diganti oleh petugas profesional dari pabrikan, departemen pemeliharaannya, atau departemen serupa, agar menghindari bahaya.

Keterangan Penggunaan

1. Batang pengocok telor harus dibersihkan pada saat alat ini digunakan untuk pertama kalinya.
2. Batang pengocok telor harus dipasang pada pengocok telor dan dimasukkan ke dalam lubang pada saat mengaduk makanan.
3. Memastikan bahwa tombol penyesuai berada di posisi “O”, lalu colokkan stopkontak.
4. Tekan tombol pengatur kecepatan yang terdiri dari lima gigi kecepatan; Kemudian dapat mulai pengadukan dengan memilih gigi yang Anda perlu.
Perhaitan: Jangan memasukkan pisau, sendok logam, garpu dan produk logam lainnya selama pengadukan.
5. Waktu kerja terus menerus tidak boleh melebihi 5 menit, dan harus beristirahat selema setidaknya 10 menit antara dua siklus yang berturut-turut.
6. Memutar tombol pengatur kecepatan ke posisi “0” setelah selesainya pengadukan, lalu mencabut stekernya.
7. Campuran yang menempel pada batang pengocok telor harus dikilis dengan spatula plastik atau kayu.
8. Batang pengocok telor dapat dikeluarkan dengan memegang batang pengocok telor secara perlahan dengan tangan kiri dan lalu tekan tombol pengembali dengan tangan kanan.
Perhaitan: Batang hanya dapat dikembalikan dalam posisi “0”.

Tabel Data Teknis

Model Produk	Voltase Pengenal	Daya Pengenal	Frekuensi Pengenal	Bahan Batang Pengaduk
GE-M02A	220~240V	200W	50~60Hz	Baja Tahan Karat

Keterangan Daftar Lingkungan

Nama dan Kandungan Bahan atau Elemen Beracun dan Berbahaya Dalam Produk

1. Period penggunaan perlindungan lingkungan adalah 10 tahun: Berarti batas waktu di mana bahan berbahaya yang terkandung dalam produk ini tidak akan terbocor atau berubah dan penggunaan produk ini yang normal di bawah kondisi yang dijelaskan dalam Buku Petunjuk Penggunnaan Produk ini tidak akan menyebabkan pencemaran serius atau kerusakan serius terhadap lingkungan, atau mengakibatkan kerusakan pada perorangan dan properti.

2. Tanda Panah Siklus: Berarti bahwa produk ini dapat didaur ulang dan produk ini tidak boleh dibuang sesuka hati setelah masa uji coba berakhir atau tidak dapat berfungsi secara normal setelah pemeliharaan; Produk bekas harus diserahkan ke saluran daur ulang resmi dan perusahaan yang memenuhi syarat untuk pembuangan limbah produk listrik dan elektronik; Untuk hal tersebut, metode pembuangan yang benar dapat diperlihatkan pada peraturan nasional atau lokal mengenai pembuangan produk listrik dan elektronik yang bekas.

Nama Komponen	Bahan atau Elemen Beracun dan Berbahaya					
	Chì (Pb)	Thủy ngân (Hg)	Cadmium (Cd)	Crôm hóa trị sáu (Cr (VI))	Poly Brominated biphenyls (PBB)	Polybrominated diphenyl ether (PBDE)
Batang Pengaduk	O	O	O	×	O	×
Cangkang	O	O	O	O	O	O
Saklar Gigi	O	O	O	×	O	O
Rakitan motor	O	O	O	O	×	×
Kabel Listrik	O	O	×	×	O	×
Sekrup	O	O	O	×	O	×

Tabel ini disusun sesuai dengan ketentuan dari SJ/T11364;

O Berarti bahwa kandungan bahan beracun dan berbahaya di semua bahan homogen dari komponen ini berada di bawah persyaratan batas yang telah ditentukan di dalam standar GB/T 26572;

× Berarti bahwa kandungan bahan beracun dan berbahaya di setidaknya satu bahan homogen dari komponen ini melebihi persyaratan batas standar GB/T 26572;

Catatan: Tanda-tanda di atas akan diterapkan sesuai dengan ketentuan dari Tindakan Administratif tentang Pembatasan Penggunaan Bahan Berbahaya di Tiongkok dan standar pendukungnya SJ/T11364; Produk ini tidak akan membahayakan tubuh manusia untuk penggunaan jangka panjang dan Anda dapat gunakannya dengan kepercayaan.

Daftar Kontak Makanan

Mohon gunakan produk ini secara normal sesuai dengan Buku Petunjuk Penggunaan.
Produk ini telah memenuhi persyaratan standar keselamatan makanan nasional yang sesuai, daftar kontak bahan makanan dan instruksi informasi kepatuhan standar pelaksanaannya sebagai berikut;

Nama Komponen		Bahan	Standar Kepatuhan
Perangkat Keras	Batang Pengocok Telor	06Cr19ni10	G134806.9-2006
	dan Batang Bubuk		
	Batang Kawat Dua Belas		
	Wadah Baja Tahan Karat		
Bộ phận nhựa	Pemisah Putih Telor	PP/Silikon	G134806.7-2006
	Sikat pembersih		

Perhatian: Rangkaian produk ini telah mengandung bahan kontak makanan di atas. Sebagian model mungkin tidak mengandung bahan individual. Mohon tuduk pada produk yang sebenarnya.