Gaabor

Manufacturer:UNITED GAIN LIMITED
Entrusting party:HANGZHOU GLOBAL JET ECOMMERCE CO .,LTD
Address:1-1407, 501 2nd Avenue,QianTang New Area, Hangzhou.P.R.China
Telephone:0571-88269187

Gaabor

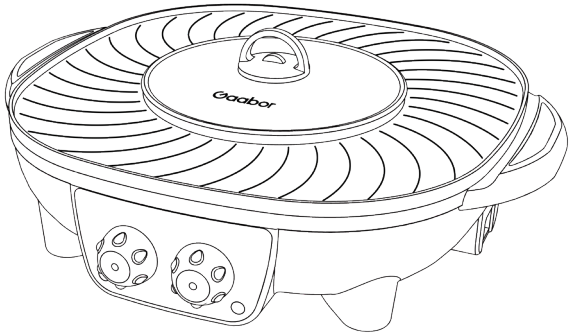

Operation Manual of Frying-Shabu All-in-one Pot (Electric Hot Pot)

Model: GH-M13A

※Thank you very much for your purchase of our products, please read this manual carefully before use and keep it properly.

Preface

If there is any discrepancy between the functions described in this manual and the actual functions of the product, the actual function of the product shall prevail. Our company reserves the right to modify the content of the manual without any previous notice.

Features Introduction

※ The multi functions of frying-shabu-roasting makes it more convenient;
※ The temperature of the hot pot and baking tray is adjustable, and you can choose the appropriate temperature as needed;
※ Made of food-grade healthy material, with features of invariance property, high temperature resistance, non-stick coating, hygiene and healthy;
※ The baking tray and hot pot are made of high-strength non-stick coating, which is non-stick and easy to clean;
※ Unique shape design, simple and beautiful.

Product Parameter

Product Model	Rated Power	Rated Voltage	Rated Frequency	Capacity
GH-M13A	1300W	220~240V	50-60Hz	2.0L

Warm Promt

※ This product is only suitable for 220V ~ 50Hz AC power supply, as the low voltage may affect the performance of the product;
※ The single-phase three-hole socket with grounding protection are required. Do not share a socket with other electrical appliances;
※ Please do not disassemble and repair it privately or remove the rear cover when the power is on. If the product fails, please go to the designated maintenance point to repair it;
※ If the supply cord is damaged, it must be replaced with a special flexible cord or a special component purchased from its manufacturer or maintenance department;
※ It is forbidden to operate it in the manner of external timer or independent remote control system.

Introductions for Product Components

1. Handle of glass cover 2. Glass cover 3. Hot Pot 4. Input socket 5. Baking tray 6. Main handle 7. subject 8. Hot pot work indicator 9. hotpot temperature control knob 10. Baking tray work indicator 11. Temperature adjusting knob of baking pan

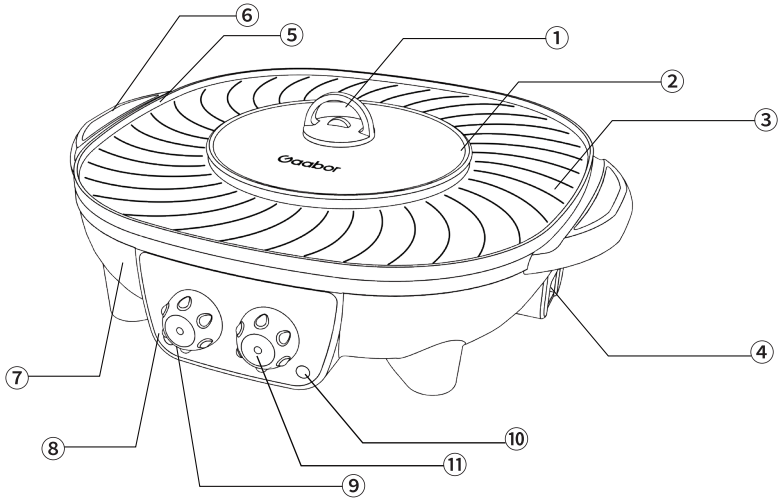

The Frying-Shabu All-in-one Pot (Electric Hot Pot) is a multi-functional electric hot pot developed with new technology to meet the cooking needs of the consumers. This product has multi functions of shabu, roasting and frying. The temperature of hot pot and baking tray can be adjusted as needed. Being made of non-stick coating, it is non-sticky when frying, roasting and shabu, which is safe, healthy, environmental friendly and easy to clean. With shape of Tai Ji and sun and moon, it is unique, beautiful, advanced in structure, time-saving and power-saving, which is the preferred cooker for modern family.

How to Use

Please clean the hot pot and baking tray for the first time.
How to Use the Hot Pot:
1.Place the product on a stable table, fill the pot with water (the amount of water should not exceed 2/3 of the pot body), then cover the pot cover;
2.Plug in the power, switch the temperature adjusting knob, and the working indicating lamp of Hot Pot will be on, then the product will begin to heat;
3.After the water in the pot boils, you can make the food you like;
4.Unplug after using and clean it after the pot is cooling down.
How to Use the Baking Tray:
1.Place the product on a stable table and brush the baking tray with some oil;
2.Plug in the power, switch the temperature adjusting knob, and the working indicating lamp of baking tray will be on, then the baking tray will begin to heat;
3.After preheating, put the food on the baking tray, turn the food to make it evenly heated, and switch the temperature adjusting knob as needed to choose the appropriate temperature;
4.After use, wait a few minutes after power off, and then wipe the product with napkin or cleaning cloth with the help of the residual heat of the baking tray. It shall be cleaned carefully with detergent if it will be stored for a long time.
Note: If you need to move the product in

Cleaning and Storing:
1. Unplug the product before cleaning;
2. Please use a soft cloth with a small amount of water to wipe off residuals on the baking sheet after the product is completely cooling down, and then dry the electrical parts with a dry cloth;
3. It's forbidden to directly put the product under the tap or into other liquid for cleaning. Please do not power on the product if the components of the electric appliance is wet carelessly. It can only be used after drying in the sun.
4. Do not scrub or wipe the baking tray and the pot with metal or rough objects to prevent the coating from damaging;
5. After cleaning, please put it in a ventilated place, and store it in a dry place after drying.

1.Please read this manual carefully before use;
2.Please place the product on a stable table or desk when using it, taking care not to approach the fire source and inflammable materials;
3.When using the baking tray independently, do not cover the dustproof cover of hot pot so as not to cause product damage and danger;
4.It is strictly forbidden to touch the heating elements with your hands to avoid burns in the process of using;
5.The children is not allowed to use the product alone. If children are present, pay more attention. Do not place the product within reach of children;
6.If the oil is spilling, please wipe in time to prevent the oil from seeping into the knob of the product, so as not to affect the normal work of the product;

คำนำ

ถ้าหากว่าฟังก์ชันที่อธิบายไว้ในคู่มือนี้ไม่ตรงกับฟังก์ชันจริงของผลิตภัณฑ์ โปรดถือฟังก์ชันจริงของผลิตภัณฑ์เป็นหลัก ทางบริษัทขอสงวนสิทธิ์ในการแก้ไขเนื้อหาในคู่มือโดยไม่ต้องแจ้งให้ทราบล่วงหน้า

แนะนำคุณลักษณะของผลิตภัณฑ์

※ทอด ชาบู คั่วออลอินวัน ฟังก์ชันหลากหลาย สะดวกในการใช้งาน
※อุณหภูมิของถาดอบ "หม้อไฟ" สามารถปรับได้ และสามารถเลือกอุณหภูมิที่เหมาะสมได้ตามความต้องการ
※วัสดุเพื่อสุขภาพเกรดอาหาร ไม่เปลี่ยนรูป ทนความร้อนสูง กระทะไม่ติด ถูกสุขอนามัย
※ถาดอบและหม้อไฟใช้สารเคลือบกันติดที่มีความแข็งแรงสูง ป้องกันการเกาะติด และทำความสะอาดง่าย
※การดีไซน์รูปทรงที่เป็นเอกลักษณ์ เรียบง่ายและสวยงาม

บทนำตารางพารามิเตอร์

รุ่นของผลิตภัณฑ์	กำลังพิกัด	แรงดันไฟฟ้าพิกัด	ความถี่พิกัด	ความจุของหม้อไฟ
GH-M13A	1300W	220~240V	50-60Hz	2.0L

คำเตือนความจำ

※ ผลิตภัณฑ์นี้เหมาะสำหรับการใช้เฉพาะแสงไฟ AC 220V ~ 50Hz เท่านั้น แรงดันไฟฟ้าที่ต่ำเกินไปจะส่งผลต่อประสิทธิภาพของผลิตภัณฑ์
※ ใช้เต้ารับสามรูแบบเฟสเดียว ต้องมีการป้องกันสายดินด้วย หลีกเลี่ยงการใช้เต้ารับร่วมกับเครื่องใช้ไฟฟ้าอื่นๆ
※ ห้ามถอดประกอบไปตรวจสอบหรือถอดฝาหลังโดยติดไฟ หากเครื่องเสียต้องส่งซ่อมที่จุดซ่อมที่กำหนด
※ ถ้าหากว่าสายไฟเสีย จะต้องเปลี่ยนด้วยสายไฟพิเศษหรือส่วนประกอบพิเศษที่ซื้อจากผู้ผลิตหรือแผนกบำรุงรักษา
※ ไม่สามารถใช้งานเครื่องกับตัวจับเวลาภายนอกหรือระบบควบคุมระยะไกลอิสระ

แนะนำชิ้นส่วนของผลิตภัณฑ์

1.ที่จับฝาครอบกระจก 2. ฝากระจก 3. ตัวหม้อไฟ 4. ช่องเสียบอินพุต 5. ถาดอบ 6. ที่จับตัวเครื่องหลัก
7. เครื่องหลัก 8. ตัวปุ่มการทำงานของหม้อไฟ 9. ปุ่มปรับอุณหภูมิหม้อไฟ 10. ตัวปุ่มการทำงานของถาดอบ
11. ปุ่มปรับอุณหภูมิถาดอบ

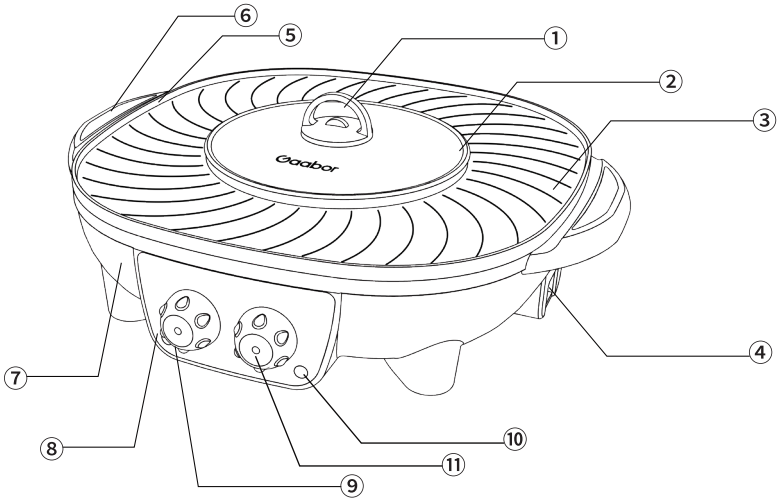

หม้อทอดและชาบูออลอินวัน (หม้อไฟไฟฟ้า)เป็นหม้อไฟไฟฟ้าอเนกประสงค์ที่พัฒนาด้วยเทคโนโลยีใหม่เพื่อตอบสนองความต้องการในการปรุงอาหารของผู้บริโภค ผลิตภัณฑ์นี้ทรงพลังและมีฟังก์ชันการชาบู คั่ว ทอดออลอินวัน สามารถปรับอุณหภูมิของหม้อไฟและถาดอบได้ตามต้องการ ผลิตภัณฑ์นี้ได้ใช้เคลือบกันติด กระทะจะไม่ติดสำหรับการทอด ชาบู คั่ว ปลอดภัย ถูกสุขอนามัย เป็นมิตรกับสิ่งแวดล้อม ทำความสะอาดง่าย ใช้รูปทรงรำไทเก๊กและพระอาทิตย์พระจันทร์ การดีไซน์รูปทรงที่เป็นเอกลักษณ์ เรียบง่ายและสวยงาม โครงสร้างทันสมัยประหยัดเวลาและไฟฟ้า เป็นภาชนะปรุงอาหารที่เลือกแรกสำหรับครอบครัวยุคใหม่

วิธีการใช้งาน

เมื่อใช้ครั้งแรก ให้ทำความสะอาดตัวหม้อไฟและถาดอบก่อน
วิธีการใช้งานของหม้อไฟไฟฟ้า
1.วางผลิตภัณฑ์บนโต๊ะที่มั่นคง แล้วเทน้ำลงในหม้อ ปริมาณน้ำไม่ควรเกิน 2/3 ของตัวหม้อ ปิดฝาหม้อ
2.เสียบปลั๊กไฟ หมุนปุ่มควบคุมอุณหภูมิและไฟแสดงสถานะการทำความร้อนของหม้อไฟจะสว่างขึ้น แล้วผลิตภัณฑ์จะเริ่มร้อนขึ้น
3.หลังจากน้ำในหม้อเดือด ก็สามารถทำอาหารที่ต้องการได้
4.หลังใช้งานเสร็จ ให้ถอดปลั๊กไฟออกก่อน แล้วรอให้หม้อเย็นลงแล้วค่อยทำความสะอาด
วิธีการใช้งานของถาดอบ
1.วางผลิตภัณฑ์ไว้บนโต๊ะที่มั่นคง และทาน้ำมันสำหรับปรุงอาหารในปริมาณที่เหมาะสมบนพื้นผิวของถาดอบ
2.เสียบปลั๊กไฟ หมุนปุ่มควบคุมอุณหภูมิไฟแสดงการทำงานของถาดอบจะสว่างขึ้นและถาดอบจะเริ่มร้อนขึ้น
3.หลังการอุ่นเสร็จ วางอาหารที่จะคั่วบนถาดอบ ต้องให้ความสนใจกับการหมุนอาหารเพื่อให้ความร้อนสม่ำเสมอ
สามารถปรับปุ่มควบคุมอุณหภูมิเพื่อเลือกอุณหภูมิที่เหมาะสมตามความต้องการ
4.หลังใช้งานเสร็จ ให้รอสักครู่หลังจากปิดเครื่อง และเช็ดผลิตภัณฑ์ด้วยผ้าเช็ดหน้าหรือเศษผ้าด้วยณหภูมิที่ยังเหลือของถาดอบ
ก็สามารถทำความสะอาดผลิตภัณฑ์ได้แล้วใช้น้ำยาทำความสะอาดอย่างระมัดระวังก่อนการเก็บเป็นเวลานาน
หมายเหตุ หากคุณต้องการเคลื่อนย้ายผลิตภัณฑ์ระหว่างการใช้งาน โปรดระวังอย่าสัมผัสส่วนโลหะเพื่อหลีกเลี่ยงการลวก
การทำความสะอาดและการเก็บรักษา
1กรุณาถอดปลั๊กไฟก่อนทำความสะอาดผลิตภัณฑ์
2หลังใช้งานเสร็จรอให้ผลิตภัณฑ์เย็นสนิทก่อน แล้วใช้ผ้านุ่มพร้อมใส่น้ำปริมาณเล็กน้อยเพื่อเช็ดเศษซากในร่างกาย
แล้วเช็ดชิ้นส่วนไฟฟ้าด้วยผ้าแห้ง
3 ห้ามวางเครื่องหลักของผลิตภัณฑ์ไว้ใต้ก๊อกน้ำโดยตรง หรือใส่ในของเหลวอื่นๆ เพื่อทำความสะอาดโปรดอย่าเปิด
ไฟฟ้าหลังจากที่ชิ้นส่วนไฟฟ้าของผลิตภัณฑ์เปียกโดยไม่ได้ตั้งใจ และสามารถใช้งานได้หลังตักแห้งแล้ว
4 อย่าใช้โลหะหรือวัตถุหยาบขัดถาดอบและตัวหม้อของผลิตภัณฑ์ เพื่อไม่ให้เคลือบเสียหาย
5หลังจากทำความสะอาดแล้ว โปรดวางในที่ที่มีอากาศถ่ายเท เช็ดให้แห้งและเก็บไว้ในที่แห้ง
ข้อควรระวังในการใช้งาน
1.โปรดอ่านคู่มือนี้อย่างละเอียดก่อนการใช้งาน
2.เวลาการใช้ โปรดวางผลิตภัณฑ์บนเดสก์ท็อปหรือโต๊ะที่มั่นคง และระวังอย่าเข้าใกล้แหล่งไฟและวัสดุไวไฟ
3.เมื่อใช้ฟังก์ชันถาดอบเพียงอย่างเดียว ห้ามปิดฝาหม้อไฟป้องกันฝุ่น เพื่อหลีกเลี่ยงความเสียหายและอันตรายของผลิตภัณฑ์
4.ระหว่างการใช้งาน ห้ามมิให้สัมผัสองค์ประกอบความร้อนด้วยมือ เพื่อหลีกเลี่ยงการลวก
5.อย่าให้เด็กใช้งานคนเดียว หากมีเด็กอยู่ใกล้ๆ ระหว่างการใช้ ควรระวังอย่างยิ่งในการใช้ผลิตภัณฑ์
และอย่าวางผลิตภัณฑ์ในที่ที่เด็กสามารถเข้าถึงได้
6.เมื่อน้ำมันล้นมากเกินไป โปรดเช็ดในเวลา และอย่าปล่อยให้น้ำมันแทรกซึมที่ปุ่มของผลิตภัณฑ์
เพื่อไม่ให้ส่งผลกระทบต่อการทำงานปกติของผลิตภัณฑ์
7.ระหว่างการใช้งาน อย่าใช้มีดหรือภาชนะโลหะตัดอาหารในภาชนะและหม้อ
8.เมื่อทำความสะอาดพื้นผิวที่สัมผัสกับอาหาร ให้เช็ดด้วยผ้าชุบน้ำหมาดๆ
ห้ามใช้โลหะหรือวัตถุหยาบขัดถาดอบและตัวหม้อของผลิตภัณฑ์ เพื่อไม่ให้เคลือบเสียหาย
9.หลังการใช้งานเสร็จ ให้ตัดไฟ กรุณาทำความสะอาดสิ่งสกปรกในเวลา แต่อย่าใส่ผลิตภัณฑ์ลงในน้ำหรือล้างออกด้วยน้ำ
10.การใช้อุปกรณ์เสริมที่ไม่ได้ระบุโดยผู้ผลิตอาจทำให้เกิดอันตราย
11.ห้ามวางสายไฟบนพื้นผิวที่ร้อนหรือทำให้เป็นปม
12.หลังการใช้งานเสร็จ กรุณาถอดปลั๊กไฟทันที และห้ามเคลื่อนย้ายผลิตภัณฑ์โดยติดไฟฟ้า
13.ผลิตภัณฑ์นี้ใช้สำหรับในร่มเท่านั้น
14.ห้ามการเปิดใช้ไหม้แห้ง
หมายเหตุ ระหว่างเปิดเครื่อง อุณหภูมิพื้นผิวบางส่วนจะสูงจัด และพื้นผิวจะร้อนระหว่างการใช้งาน

Lời nói đầu

Nếu chức năng được miêu tả trong cuốn sách hướng dẫn này không phù hợp với chức năng thực tế của sản phẩm, xin lấy chức năng thực tế của sản phẩm làm chuẩn, công ty chúng tôi có quyền sửa đổi nội dung của sách hướng dẫn mà không cần có bất cứ thông báo nào trước.

Giới thiệu đặc điểm sản phẩm

※Các chức năng rán, nấu lẩu, nướng đa dạng, sử dụng tiện lợi;
※Nhiệt độ khay nướng "nồi lẩu" có thể điều chỉnh, có thể chọn nhiệt độ phù hợp theo nhu cầu;
※Vật liệu tốt cho sức khỏe cấp thực phẩm, không biến dạng, chịu được nhiệt độ cao, không dính nồi, vệ sinh tốt cho sức khỏe;
※Khay nướng và nồi lẩu sử dụng lớp chống dính cường độ cao, chống dính và dễ làm sạch;
※Ngoại hình thiết kế độc đáo, đơn giản mỹ quan đẹp mắt.

Giới thiệu bảng thông số

Ký hiệu sản phẩm	Công suất định mức	Điện áp định mức	Tần số định mức	Dung lượng nồi lẩu
GH-M13A	1300W	220~240V	50-60Hz	2.0L

Nhắc nhở

※ Sản phẩm này chỉ phù hợp sử dụng nguồn điện xoay chiều 220V~50Hz, điện áp quá thấp sẽ ảnh hưởng đến tính năng của sản phẩm;
※ Sử dụng ổ cắm ba lỗ một pha, bắt buộc phải có tiếp đất bảo vệ, tránh dùng chung một ổ cắm với các thiết bị điện khác;
※ Không được tự ý tháo dỡ kiểm tra hoặc tháo nắp sau khi đang có điện, sản phẩm bị sự cố, nhất định phải đưa đến điểm sửa chữa được chỉ định để sửa chữa;
※ Nếu dây mềm điện nguồn bị hỏng, nhất định phải dùng dây mềm chuyên dụng hoặc linh kiện chuyên dùng mua được từ nhà sản xuất hoặc bộ phận sửa chữa để thay thế.
※ Máy không thể vận hành bằng cách nối ngoài bộ hẹn giờ hoặc hệ thống điều khiển từ xa độc lập.

Giới thiệu bộ phận sản phẩm

1. Tay cầm vung kính 2. Vung kính 3. Thân nồi lẩu 4. Ổ cắm đầu vào 5. Khay nướng
6. Tay cầm thân chính 7. Thân chính 8. Đèn báo nồi lẩu làm việc 9. Núm điều chỉnh nhiệt độ nồi lẩu
10. Đèn báo khay nướng làm việc 11. Núm điều chỉnh nhiệt độ khay nướng

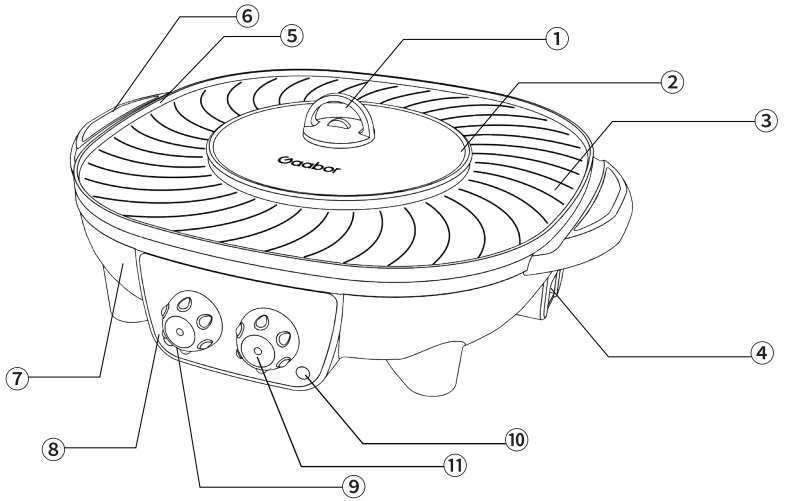

Nồi đa năng lẩu rán (Nồi lẩu điện) là nồi lẩu điện đa chức năng sử dụng công nghệ mới để đáp ứng nhu cầu nấu nướng của người tiêu dùng, chức năng sản phẩm này mạnh mẽ, có các chức năng nấu lẩu, nướng, rán, nhiệt độ của nồi lẩu và khay nướng có thể điều chỉnh theo nhu cầu; sản phẩm này sử dụng lớp chống dính, chảo chống dính để chiên, nướng, nấu lẩu an toàn, lành mạnh, bảo vệ môi trường, dễ làm sạch; sử dụng ngoại hình thái cực và nhật nguyệt, tạo hình độc đáo, đẹp mắt, cấu tạo tiên tiến, tiết kiệm thời gian, tiết kiệm điện, là dụng cụ nấu nướng được lựa chọn đầu tiên cần thiết của các gia đình hiện đại.

Phương pháp sử dụng

Khi sử dụng lần đầu, trước tiên cần rửa sạch thân nồi lẩu và khay nướng.
Phương pháp sử dụng nồi lẩu:
1.Đặt sản phẩm cân bằng vững chãi trên bàn, đổ nước vào trong nồi, lượng nước không được quá 2/3 thân nồi, đậy vung nồi lại;
2.Cắm phích cắm điện nguồn, xoay núm điều chỉnh nhiệt độ đèn báo nồi lẩu đang đun sáng, sản phẩm bắt đầu đun nóng;
3.Đợi sau khi nước trong nồi sôi, tức có thể chế biến thức ăn mà bạn cần;
4.Khi sử dụng xong, trước tiên hãy rút phích cắm ra khỏi ổ điện nguồn đợi thân nồi nguội đi mới rửa sạch.
Phương pháp sử dụng khay nướng:
1.Đặt sản phẩm cân bằng vững chãi trên bàn, quét một lượng dầu ăn thích hợp lên bề mặt khay nướng;
2.Cắm phích cắm điện nguồn, xoay núm điều chỉnh nhiệt độ đèn báo khay nướng làm việc, khay nướng bắt đầu nóng lên;
3.Sau khi làm nóng xong, đặt thực phẩm cần nướng lên khay nướng, chú ý lật thực phẩm để chúng được làm nóng đồng đều, có thể điều chỉnh núm điều chỉnh nhiệt độ theo nhu cầu, chọn nhiệt độ phù hợp;
4.Khi sử dụng xong, sau khi ngắt điện đợi vài phút, tận dụng nhiệt độ còn dư lại của khay nướng dùng giấy ăn hoặc khăn lau lau chùi có thể làm sạch sản phẩm. Khi cất giữ không sử dụng trong thời gian dài nên sử dụng chất tẩy rửa để làm sạch cẩn thận.
Chú ý: Trong quá trình sử dụng nếu cần di chuyển sản phẩm, hãy chú ý đừng chạm vào bộ phận kim loại để tránh bị bỏng;

Làm sạch và cất giữ:
1. Trước khi lau rửa sản phẩm, trước tiên cần rút phích cắm điện ra;
2. Sử dụng xong đợi sau khi sản phẩm nguội hoàn toàn, hãy sử dụng khăn mềm thêm một ít nước để lau sạch các tạp chất trong thân máy, sau đó dùng khăn khô lau sạch lau khô các bộ phận điện;
3. Không được đặt trực tiếp thân chính của sản phẩm dưới vòi nước hoặc cho vào trong dung dịch lỏng khác vào để làm sạch. Sau khi bộ phận thiết điện của sản phẩm sơ ý bị làm ướt xin đừng cắm điện, sau khi đợi phơi khô mới có thể sử dụng.
4. Không được dùng vật dụng kim loại hoặc thô ráp để cọ rửa lau chùi khay nướng, thân nồi để tránh làm hỏng lớp tráng;
5. Sau khi lau rửa sạch, hãy để ở nơi thoáng gió, sau khi phơi khô cất giữ vào nơi khô ráo.
Những điều cần chú ý khi sử dụng:
1.Xin đọc kỹ cuốn sách hướng dẫn này trước khi sử dụng;
2.Khi sử dụng, hãy đặt sản phẩm cân bằng vững chãi trên mặt bàn hoặc kệ, chú ý không được để gần nguồn lửa và vật dễ cháy;
3.Khi sử dụng riêng chức năng nướng, không được đậy vung chống bụi của nồi lẩu, để tránh gây hư hỏng và nguy hiểm cho sản phẩm;
4.Khi sử dụng, nghiêm cấm dùng tay chạm vào bộ phận phát nhiệt, để tránh bị bỏng;
5.Không để trẻ em một mình sử dụng, khi sử dụng nếu có trẻ em ở cạnh, nhất định phải cẩn thận sử dụng sản phẩm, không được đặt để sản phẩm ở nơi trẻ em có thể với tới được;
6.Khi đổ dầu quá nhiều chảy tràn ra, hãy lau chùi kịp thời, không để dầu chảy tràn ngấm vào chỗ núm xoáy sản phẩm, để tránh ảnh hưởng đến hoạt động bình thường của sản phẩm;
7.Trong quá trình sử dụng, không dùng dao hoặc các vật dụng bằng kim loại để chia cắt thức ăn trong dụng cụ nướng và thân nồi;
8.Khi vệ sinh bề mặt tiếp xúc với thực phẩm, nên lau bằng khăn ẩm sạch, không dùng kim loại, vật thô ráp để cọ rửa khay nướng và thân nồi của sản phẩm để tránh làm hỏng lớp tráng;

9.Sau khi sử dụng, ngắt nguồn điện, hãy kịp thời lau sạch tạp chất, nhưng không được cho sản phẩm vào trong nước hoặc dùng nước phun rửa;
10.Sử dụng các linh kiện không phải của nhà sản xuất chỉ định có thể sẽ gây nguy hiểm;
11.Không được đặt dây nguồn trên bề mặt nóng hoặc để bị thắt nút;
12.Sau khi sử dụng, hãy kịp thời rút phích cắm điện ra, không được di chuyển sản phẩm khi cắm điện;
13.Sản phẩm này chỉ nên sử dụng trong nhà.
14.Nghiêm cấm đun khô nồi lẩu.
Chú ý: Khoảng thời gian sản phẩm cắm điện, một số bề mặt nhiệt độ rất cao, trong quá trình sử dụng bề mặt sẽ nóng lên;

Kata Pengantar

Mohon tunduk pada fungsi sebenarnya dari produk jika fungsi yang dijelaskan dalam Buku Petunjuk ini tidak sesuai dengan fungsi sebenarnya dari produk; Perusahaan kami berhak untuk mengubah isi Buku Petunjuk ini tanpa pemberitahuan terlebih dahulu.

Pengenalan Fitur Produk

※Memiliki fungsi yang goreng, pemanas, dan panggang secara beragam, sehingga dapat digunakan lebih nyaman;
※Suhu loyang pada “Hot Pot” dapat disesuaikan dan suhu yang sesuai dapat dipilih sesuai dengan kebutuhan;
※Bahan sehat tingkat makanan, tidak berubah-ubah, tahan suhu tinggi, panci anti lengket, serta sanitasi dan sehat;
※Loyang pan dan hot pot dilengkapi dengan lapisan yang anti lengket berkekuatan tinggi, sehingga anti lengket dan mudah dibersihkan;
※Dirancang dengan bentuk yang unik, sederhana dan indah.

Pengenalan Tabel Parameter

Model Produk	Daya Pengenal	Voltase Pengenal	Frekuensi Pengenal	Kapasitas Hot Pot
GH-M13A	1300W	220~240V	50-60Hz	2.0L

Kiat Hangat

※Produk ini hanya berlaku untuk catu daya AC 220V ~ 50Hz; Kinerja produk akan terpengaruh jika voltase terlalu rendah;
※Digunakan soket tiga lubang fasa tunggal dan dilengkapi pelindung pembumian, agar tidak berbagi soket yang sama dengan peralatan listrik lainnya;
※Tidak boleh membongkar, memperbaiki, atau melepas penutup belakang secara pribadi dengan daya; Produk yang terjadi kegagalan harus dikirim ke tempat perbaikan yang telah ditunjuk untuk diperbaiki;
※Kabel daya yang rusak harus diganti dengan kabel khusus atau komponen khusus yang telah dibeli dari pabrikan atau departemen pemeliharaannya;
※Peranti tidak boleh dioperasikan dengan pengatur waktu eksternal atau sistem pengendali jarak jauh yang independen.

Pengenalan Komponen Produk

1. Pegangan penutup kaca 2. Penutup kaca 3. Bodi hot pot 4. Soket masukan 5. Loyang
6. Pegangan bodi utama 7. Bodi utama 8. Lampu indikator kerja hot pot
9. Tombol pengatur suhu hot pot 10. Lampu indikator kerja loyang 11. Tombol pengatur suhu loyang

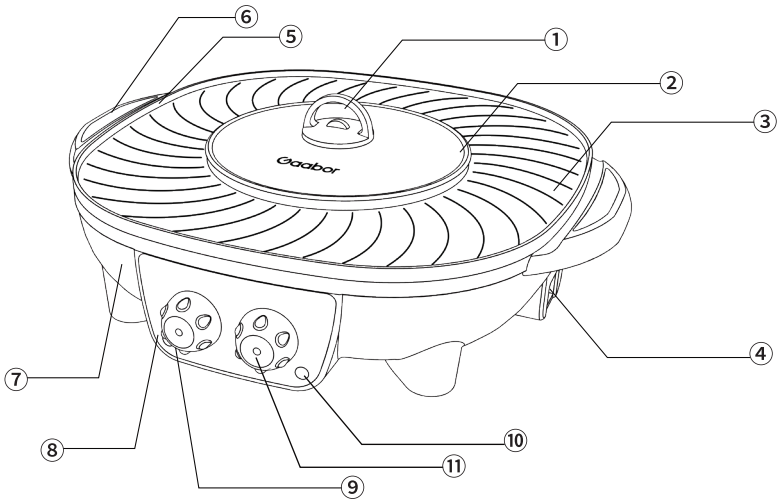

Panci Goreng dan Panas Terpadu Satu (Hot Pot Listrik) memiliki multi fungsi yang dikembangkan dengan teknologi baru dan dapat memenuhi kebutuhan memasak konsumen. Produk ini memiliki fungsi yang kuat dengan pemanas, panggang dan goreng. Suhu pada hot pot dan loyang dapat disesuaikan sesuai dengani kebutuhan; Produk ini dilengkapi dengan lapisan anti lengket untuk pemanas, panggang dan goreng yang aman, sehat, ramah lingkungan dan mudah dibersihkan; Produk ini juga dirancang dengan bentuk luar yang Tai Chi dan matahari-bulan, dibuat dalam penampilan yang unik dan indah, sehingga memiliki struktur canggih, hemat waktu dan hemat waktu & listrik, serta merupakan peralatan masak yang harus dimiliki untuk keluarga modern.

Cara Penggunaan

Mohonmem bersihkan bodi hot pot dan loyang dulu pada saat menggunakannya untuk pertama kali.

Cara Penggunaan Hot Pot:

1.Mohon letakkan produk di atas meja yang stabil, lalu tuangkan air ke dalam panci, di mana jumlah air tidak boleh melebihi 2/3 dari bodi panci, dan kemudian tutup penutup panci;

2.Colokkan steker listrik, memutar tombol pengatur suhu agar lampu indikator pemanas pada hot pot menyala, dan kemudian produk mulai memanas;

3.Dapat masak makanan yang Anda butuhkan setelah air dalam panci mendidih;

4.Mohon cabut steker listrik setelah digunakan dan tunggu panci menjadi dingin sebelum dibersihkan.

Cara Penggunaan Loyang:

1.Mohon letakkan produk di atas meja yang stabil, dan kemudian oleskan minyak goreng dalam jumlah yang sesuai pada permukaan loyang;

2.Colokkan steker listrik, memutar tombol pengatur suhu agar lampu indikator pemanas pada loyang menyala, dan kemudian loyang mulai memanas;

3.Setelah selesainya pemanasan, letakkan makanan yang akan dipanggang di atas loyang, dan perhatikan untuk membalik makanan agar panasnya merata; Tombol pengatur suhu dapat disesuaikan sesuai dengan kebutuhan untuk memilih suhu yang sesuai;

4.Setelah selesainya penggunaan, mohon tunggu beberapa menit setelah mati daya, lalu bersihkan produk dengan serbet atau lap dengan suhu sisa loyang, agar produk dibersihkan.Agen pembersih harus digunakan untuk pembersihan yang hati-hati jika tidak disimpan dalam waktu lama.

Perhatian: Mohon berhati-hati untuk tidak menyentuh bagian logam untuk menghindari luka bakar jika Anda perlu memindahkan produk saat digunakan;

Pembersihan dan Penyimpanan:

1. Mohon cabut steker listrik sebelum membersihkan produk;

2. Mohon menyeka puing-puing di tubuh dengan gunakan kain lembut dan sedikit air setelah produk benar-benar dingin setelah digunakan, lalu bersihkan komponen listrik dengan kain kering;

3. Bodi utama produk tidak boleh diletakkan langsung di bawah keran atau dimasukkan ke dalam cairan lain untuk dibersihkan.Listrik tidak boleh dinyalakan setelah bagian listrik dari produk basah secara tidak sengaja, dan dapat digunakan setelah menjadi kering.

4. Logam atau benda kasar tidak boleh digunakan untuk menggosok loyang dan bodi panci produk, agar tidak merusak lapisan;

5. Mohon letakkan produk di tempat yang berventilasi setelah dibersihkan, dan kemudian dikeringkan dan disimpan di tempat yang kering.

Tindakan Pencegahan Untuk Penggunaan:

1.Mohon membaca Buku Petunjuk ini dengan seksama sebelum penggunaan;

2.Mohon letakkan produk di desktop atau meja yang stabil, dan berhati-hatilah untuk tidak mendekati sumber api dan bahan yang mudah terbakar pada saat menggunakannya;

3.Jangan menutup tutup tahan debu hot pot pada saat menggunakan fungsi bakeware saja, agar menghindari kerusakan dan bahaya produk;

4.Jangan menyentuh elemen pemanas dengan tangan Anda selama penggunaan. agar menghindari luka bakar;

5.Produk ini tidak boleh digunakan oleh anak-anak sendiri; Mohon berhati-hatilah saat menggunakan produk dan jangan letakkan produk di tempat yang dapat dijangkau anak-anak jika ada anak-anak di sekitar selama penggunaan;

6.Mohon melakukan pembersihan secara tepat waktu dalam hal minyak dikeringkan dan meluap dan noda minyak masuk tidak boleh didibiarkan ke tombol produk, agar tidak mempengaruhi operasi normal produk;

7.Pisau atau peralatan logam tidak boleh digunakan untuk memotong makanan di peralatan memanggang dan panci selama penggunaan;

8.Mohon melakukan pembersihan dengan kain lembab yang bersih pada saat membersihkan permukaan yang bersentuhan dengan makanan; Logam atau benda kasar tidak boleh digunakan untuk menggosok loyang dan bodi panci produk, agar menghindari kerusakan pada lapisan;

9.Mohon matikan catu daya setelah digunakan, dan lalu bersihkan kotoran secara tepat waktu, tetapi produk tidak boleh dimasukkan ke dalam air atau dibilas dengan air;

10.Penggunaan aksesori yang tidak ditentukan oleh pabrikan dapat menyebabkan bahaya;

11.Kabel daya tidak boleh diletakkan di atas permukaan yang panas atau membuatnya kusut;

12.Setelah selesainya penggunaan, mohon cabut steker listrik secara tepat waktu dan jangan pindahkan produk dengan listrik;

13.Produk ini hanya boleh digunakan di dalam ruangan.

14.Hot pot tidak boleh dipanasakan tanpa apapun.

Perhatian: Suhu pada sebagian permukaan sangat tinggi saat produk diberi daya listrik, dan permukaan akan menjadi panas saat digunakan;